Pressemitteilung

19. Dezember 2018

Schanghai, China

NIO präsentiert den ES6 in Schanghai

- **Der ES6 ist ein Hochleistungs-Elektro SUV erhältlich ab 358.000 CNY (45.780,-- €)**
- **NIOs zweites Fahrzeugmodell hat eine Reichweite von über 500 km (NEFZ)**
- **Zwei serienmäßig eingebaute Motoren ermöglichen in Verbindung mit intelligentem elektrischem Allradantrieb eine Beschleunigung von 0-100 km/h in nur 4,7 Sekunden und einen Bremsweg von 33,9 Metern von 100-0 km/h**

Schanghai, China / München, Deutschland -- 19. Dezember -- Der NIO ES6 wurde während der Feier des jährlichen NIO Day am 15. Dezember 2018 offiziell vorgestellt. Das hochleistungsfähige und intelligente elektrische Langstrecken-SUV zu einem Preis ab 358.000 CNY (45.780,-- €) kann ab sofort über die NIO App vorbestellt werden. Die Auslieferung soll im Juni 2019 beginnen.

Starke Gesamtleistung

Der NIO ES6 verfügt über zwei Motoren in Verbindung mit einem intelligenten elektrischen Allradantriebssystem. Diese ermöglichen eine Leistung von 400 kW (544 PS), ein Spitzendrehmoment von 725 Nm sowie eine Beschleunigung von 0-100 km/h in nur 4,7 Sekunden. Die exzellente Bremsleistung stoppt den ES6 von 100-0 km/h in nur 33,9 Metern.

Einzelradaufhängung, kontinuierliche Dämpferregelung (Continuous Damping Control = CDC) und intelligenter elektrischer Allradantrieb gehören zur Serienausttattung des ES6. Optional können Kunden das Fahrzeug mit einer aktiven Luftfederung bestellen. Der Fahrer hat außerdem die Möglichkeit zwischen mehreren Fahrmodi zu wechseln, was ein komfortables und angenehmes Fahrerlebnis garantiert.

Die Karosseriebauweise mit einer Hybridstruktur aus Aluminiumlegierung und Kohlefaser machen den ES6 einzigartig in seiner Fahrzeugklasse. Sie besteht im gesamten Fahrzeug aus 91 % Aluminium, wobei Flugzeugaluminium der Serie 7 zum Einsatz kommt. Strukturbauteile aus hochfestem Carbon sorgen beim ES6 für weniger Gewicht und höhere Robustheit. Er verfügt über eine Gesamtverwindungssteifigkeit von 44.930 Nm/Grad, der höchsten unter den Serien-SUVs weltweit.

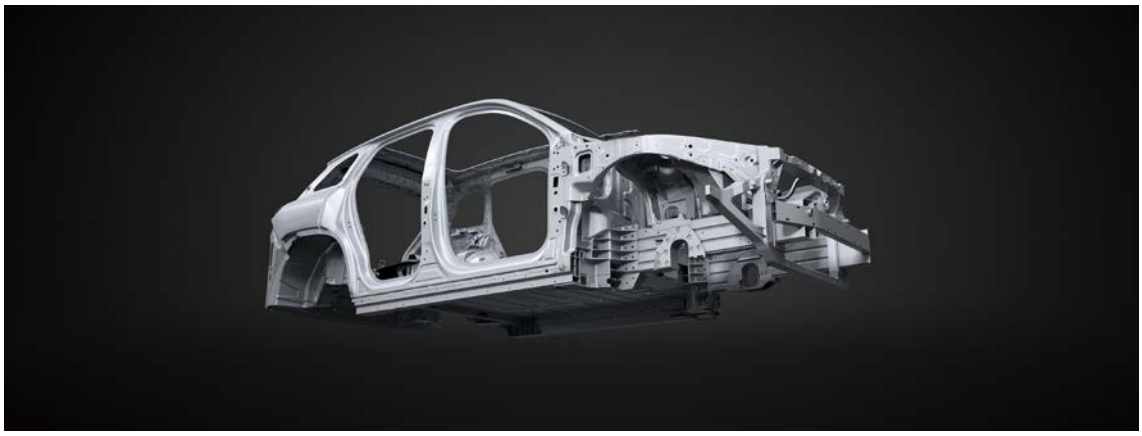

Die Fahrzeugkarosserie besteht aus Aluminiumlegierung und Kohlefaser.

Zwei effiziente Motoren und eine Reichweite von 510 km

Der ES6 ist weltweit das erste SUV, das sowohl mit einem Dauermagnet- als auch einem Induktionsmotor ausgerüstet ist. Damit steht ausreichend Leistung bei genügend Reichweite zur Verfügung. Der vordere Dauermagnetmotor liefert eine Leistung von bis zu 160 kW, ein Spitzendrehmoment von 305 Nm und erzielt eine Energieumwandlungsrate von 97 %. Der hintere Induktionsmotor leistet 240 kW und 420 Nm und trägt zur zügigen Beschleunigung bei.

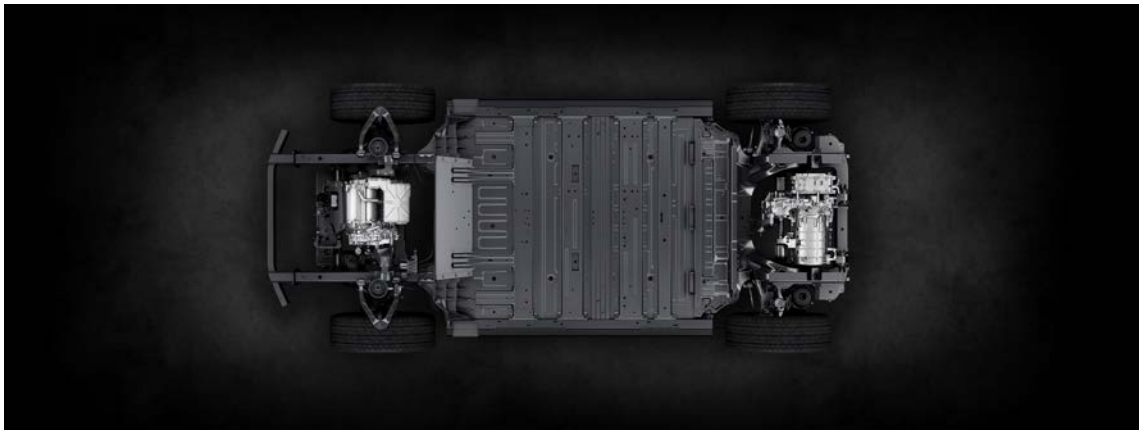

Der ES6 ist sowohl mit einem Dauermagnet- als auch mit einem Induktionsmotor ausgerüstet.

Das flüssigkeitsgekühlte thermostatische 84-kWh-Batteriepaket, das für die gesamte Baureihe optional erhältlich ist, besteht aus dem innovativen Kathodenmaterial NCM 811 bei einer Energiedichte von bis zu 170 Wh/kg.

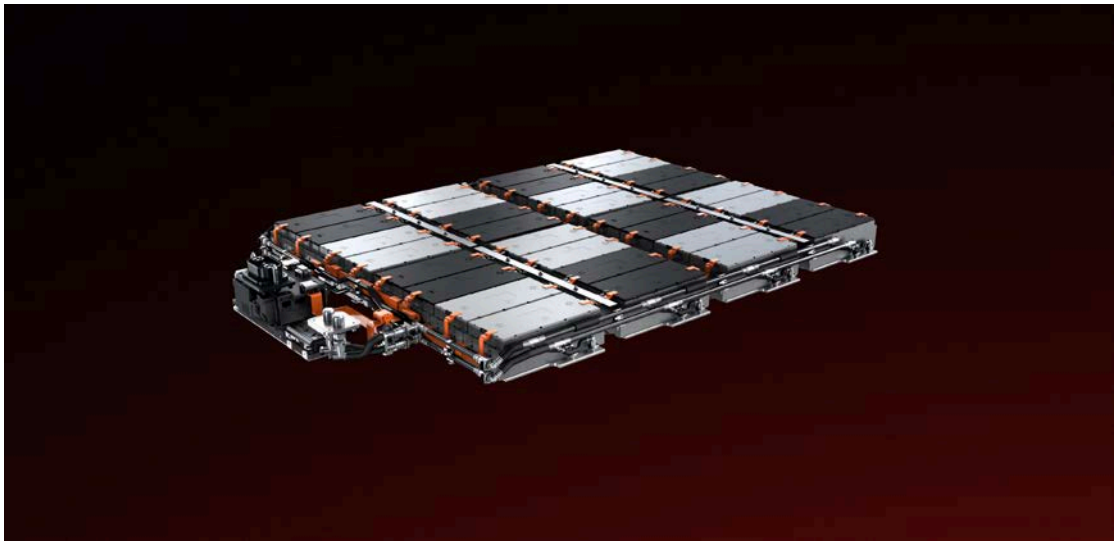

Flüssigkeitsgekühltes thermostatisches 84-kWh-Batteriepaket.

Mit seiner Leichtbauweise und einem Luftwiderstandsbeiwert (Cw-Wert) von nur 0,28 verfügt der ES6 über eine kombinierte Reichweite von 510 km. Zusätzlich nimmt die Kombination aus Heimladestation, mobilen Ladefahrzeugen, Batteriewechselstationen und dem „One Touch Charging"-Service von NIO Power dem Kunden mehr und mehr die Reichweitenangst.

Künstliche Intelligenz der neuesten Generation

Highlight des digitalen NIO-Cockpits im ES6 ist NOMI, eine interaktive künstliche Intelligenz über die sich viele Fahrzeugfunktionen mittels Sprache steuern lassen. Ein verbessertes Head-up Display (HUD), ein digitales Kombiinstrument und ein 11,3-Zoll-Multitouch-Bildschirm stellen dem Fahrer alle relevanten Informationen zur Verfügung.

NOMI wurde mit einem größeren Wortschatz ausgestattet und die Sprachfähigkeiten weiter verbessert.

Der ES6 verfügt über die vorinstallierte NIO Pilot Hardware, einschließlich eines Mobileye-EyeQ4-Chips und 23 Fahrsicherheitssensoren. NIO Pilot unterstützt über 20 Assistenzfunktionen, die typische Straßenszenarien abdecken. Bestimmte Funktionen können mittels Firmware-over-the-air (FOTA) aktualisiert werden.

Ein intelligentes Duftsystem bietet vier verschiedene Düfte für ein angenehmeres Fahrerlebnis der Insassen. Dieses optionale System interagiert mit den anderen Systemen des Fahrzeugs zur automatischen Erkennung verschiedener Fahrerprofile und Stimmungen.

11,3-Zoll-Multitouch-Bildschirm der zweiten Generation.

Design: Elegantes, sportliches Exterieur plus edles High-Tech-Interieur

Mit einer Länge von 4.850 mm, einer Breite von 1.965 mm, einer Höhe von 1.768 mm und einem Radstand von 2.900 mm bietet der ES6 ein bequemes und großes Platzangebot.

Der NIO ES6 bietet ein bequemes und großes Platzangebot.

Das neue Modell setzt die Designsprache der NIO-Familie fort. Die dynamische Front integriert die geschwungenen Blinker und getönten Tagfahrleuchten. Die geneigten D-Säulen, scharfen Fensterlinien, stromlinienförmigeren und aufsehenerregenden Heckleuchten sowie das haifischflossenförmige Design der Heckrückstrahler heben die Eleganz und Sportlichkeit des ES6 hervor.

Die „X-Bar“ über der Front in Fahrzeugfarbe.

Die neu gestalteten Sportsitze und das Multifunktionslenkrad tragen zum sportlichen Ambiente des Interieurs bei. Mikrofaser-Dachhimmel, Nappalederpolsterung und die einzigartige „Eclipse Chrome“-Ausstattung im gesamten Innenraum unterstreichen den edlen technischen Auftritt.

Nappalederpolsterung im gesamten Innenraum und getrennte Sportsitze.

Service-Aufrüstungen

NIO plant für 2019 die vollständige Aufrüstung der drei Leistungsangebote NIO House, NIO Service und NIO Power. Ebenfalls geplant ist die Eröffnung von weiteren NIO Houses und „Pop-up“-NIO Houses. Bis Ende 2019 sollen es über 70 werden. Um dem Bedarf der Kunden besser zu begegnen wird NIO weitere Batterieladestationen entlang von Schnellstraßen in ganz China errichten.

Zusätzlich zum Batteriewechselnetz der Schnellstraße G4 hat NIO den Aufbau weiterer Wechselstationen für die Schnellstraße G2 Peking - Shanghai und die Schnellstraße G15 Shenyang - Haikou angekündigt.

Das Unternehmen hat ein landesweites Servicenetz für seine Kunden aufgebaut. Bis 2019 plant NIO die Eröffnung von mehr als 300 Servicestellen, um das Dienstleistungsangebot weiter zu verbessern.

Preise und Vorbestellung

Der ES6 ist in zwei Versionen – Standard-Version und Performance-Version – erhältlich. Zusätzlich gibt es noch die ES6 Premier Edition mit einer auf 6.000 limitierten Stückzahl. NIO Kunden können einen Batterieplan auswählen und so einen Rabatt von 100.000 CNY (12.800,-- €) auf den Preis des Fahrzeugs erhalten. Der Batterieplan kostet 1.660 CNY (210,-- €) pro Monat. Der Beginn der Serienauslieferung ist für Juni 2019 geplant.

Jeder ES6 wird kundenspezifisch und maßgeschneidert produziert. Ab sofort ist der ES6 in China über die NIO App bestellbar.

	Motorleistung	Beschleunigung 0-100 km/h	Batterie	Reichweite gemäß NEFZ	Preis
ES6 Standard-Version	160 kW + 160 kW	5,6 s	70 kWh	410 km	358.000 CNY (45.780,-- €)
			84 kWh	480 km	408.000 CNY (52.150,-- €)
ES6 Performance -Version	160 kW + 240 kW	4,7 s	70 kWh	430 km	398.000 CNY (50.875,-- €)
			84 kWh	510 km	448.000 CNY (57.260,-- €)

Über NIO:

NIO Inc. wurde im November 2014 gegründet und ist ein Vorreiter bei Premium-Elektrofahrzeugen. NIO entwickelt, produziert und verkauft intelligente und vernetzte Premium-Elektrofahrzeuge und ist Innovationstreiber für Zukunftststechnologien wie Konnektivität, autonomes Fahren und künstliche Intelligenz. NIO definiert die Kundenerfahrung neu, bietet umfassende, komfortable und innovative Ladelösungen sowie andere kundenorientierte Dienste. NIO begann im Juni 2018 mit der Auslieferung des ES8, eines 7-sitzigen Hochleistungs-Elektro-SUVs in China und stellte am NIO Day, dem 15. Dezember 2018, offiziell den ES6, ein 5-sitziges Premium-SUV vor. Seit September 2018 ist NIO an der New Yorker Börse gelistet.

Für weitere Informationen : www.nio.com

Twitter: @NIOGlobal
Facebook: @NIOGlobal
Instagram: nioglobal
Linkedin: NIO

Medienkontakte:

Philipp Kemmler-Erdmannsdorffer

philipp.erdmannsdorffer@nio.com

+49 (0) 89 904008054

+49 (0) 162 2071652

Dagmar Klein – bmb-consult

d.klein@bmb-consult.com

+49 (0) 89 895015913

+49 (0) 172 8532208

Aus Gründen der Lesbarkeit wurde im Text das generische Maskulinum verwendet. Alle personenbezogenen Bezeichnungen sind als geschlechtsneutral zu verstehen.